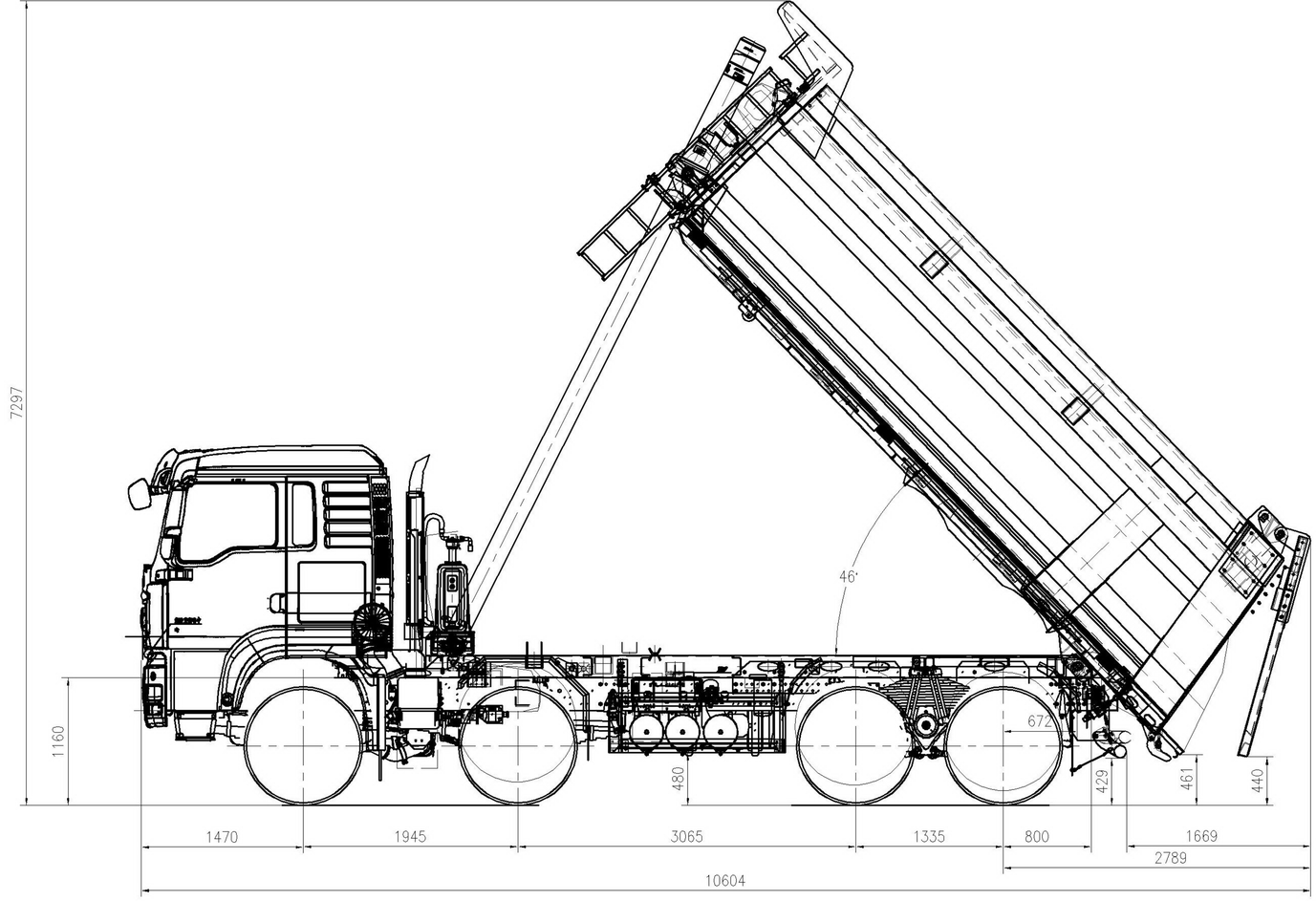

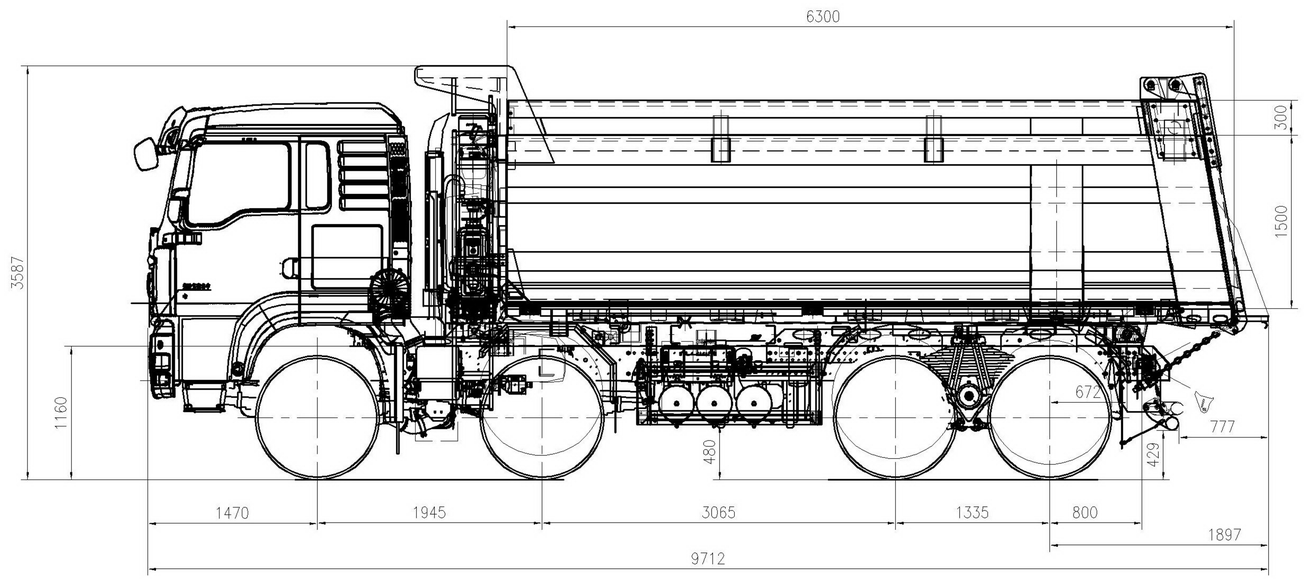

借通用件登记					
描 图					
校 描					
旧底图总号					
签 字					
日 期					

标记	处数	更改文件号	签 字	日 期
设 计			标准审查	
校 对			审 定	
审 核			批 准	
工艺审查			日 期	

整车总成

ZZ3316V3840E1B6.3*4*2.3*4*5.4-13-KD-TD2-5-R-DMT-H04A-YYYYYYY

图样标记	数量	总数量	重 量	比 例
	1	1	9425	1:28
共 页			第 页	

SUNHUNK 新宏昌重工集团